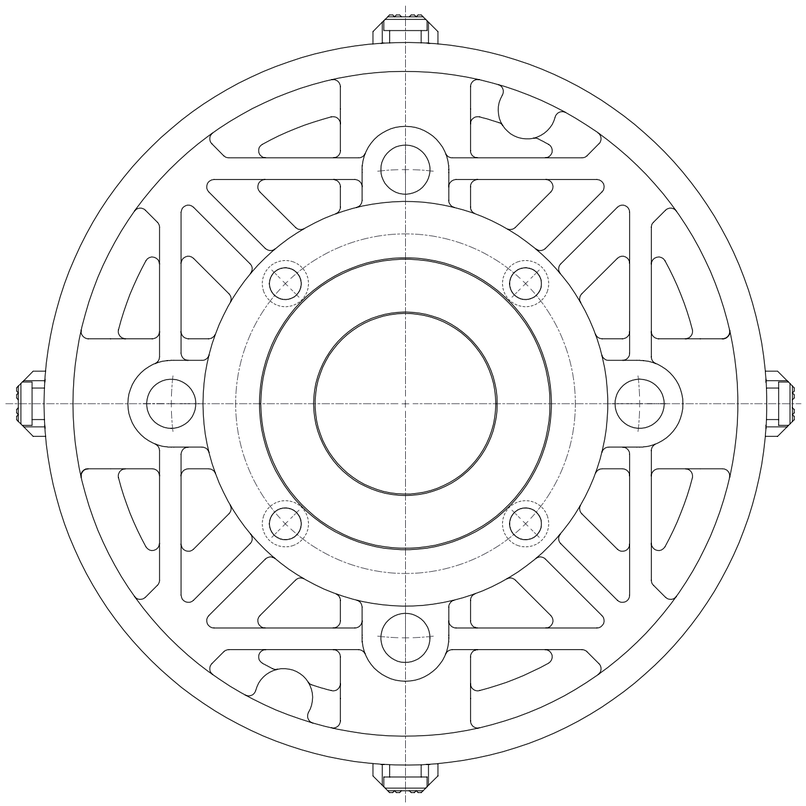

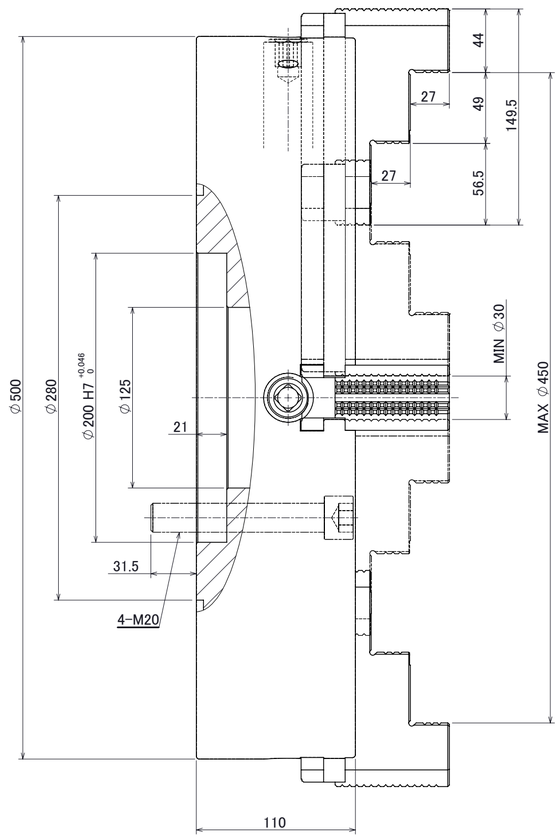

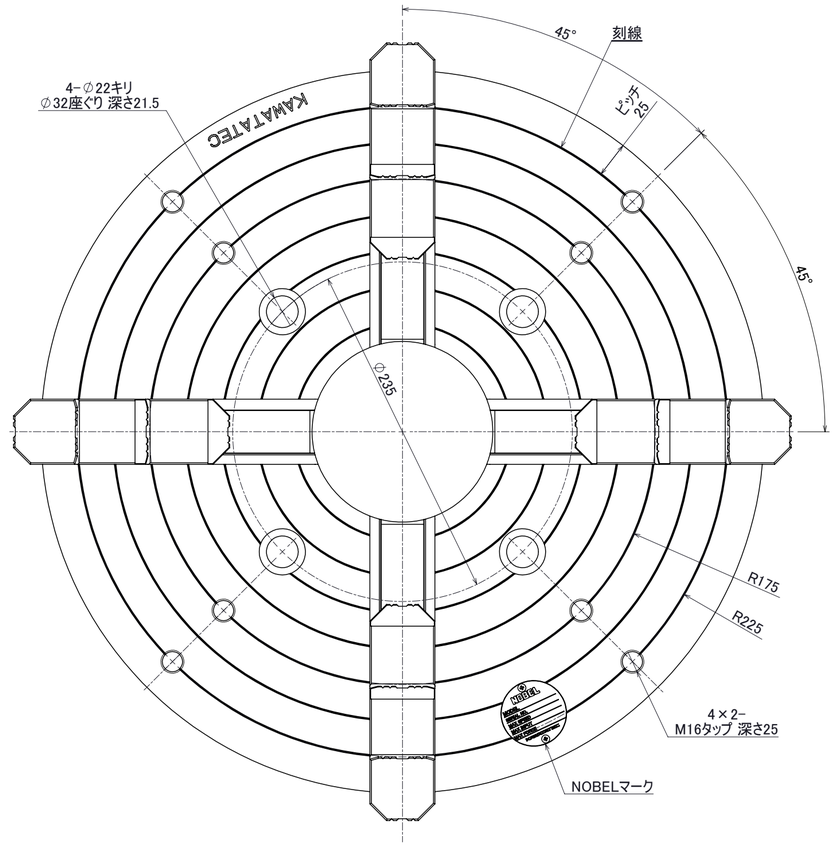

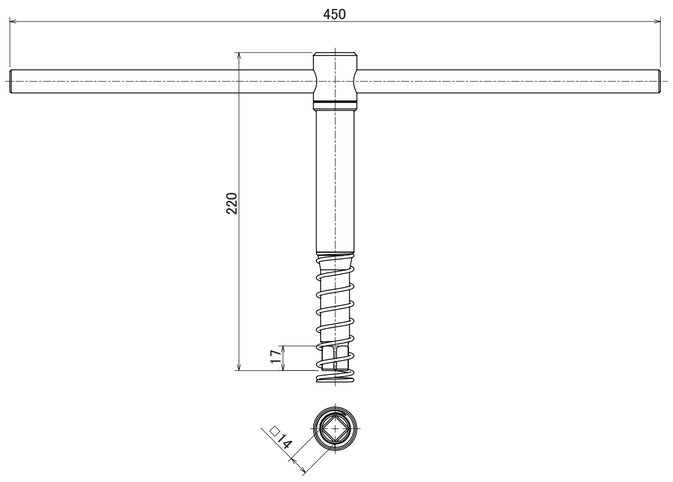

T型ハンドル

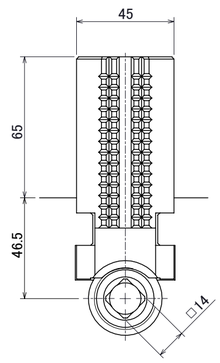

仕様

・把握範囲	図示
・把握力（ハンドル入力トルク294N・m）	27kN/爪1個
・最高回転速度	1150min^{-1}
・質量	117kg

付属品

・六角穴付きボルト	M20×120	4本
・六角棒スパナ	2面巾17	1本
・T型ハンドル		1本
・アイボルト	M16	1本

材質 MATERIAL	尺度 SCALE	承認 APPROVED	設計 DESIGNED	
作成日 DATE	1:3			名称 TITLE 4620FC 4ツ爪単動チャック
KAWATATEC CORP.				図番 DRAWING No.